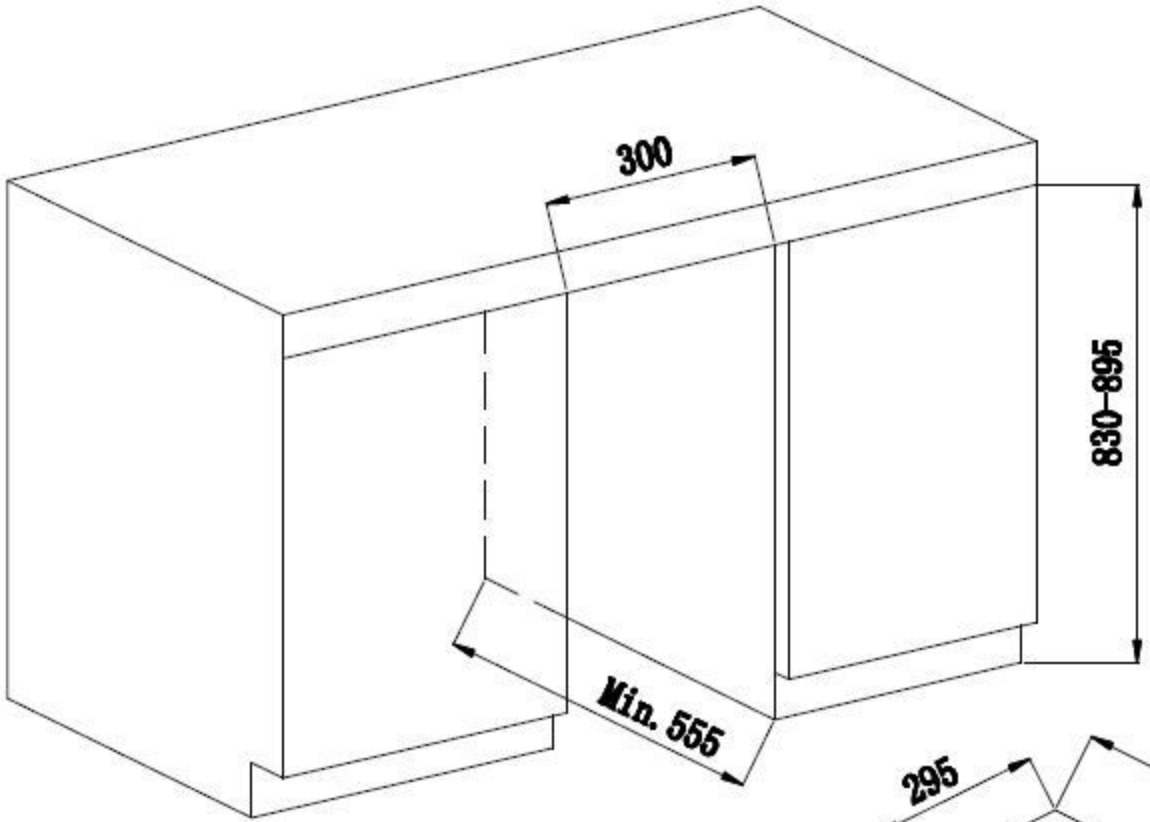
300
830–895
Min. 555

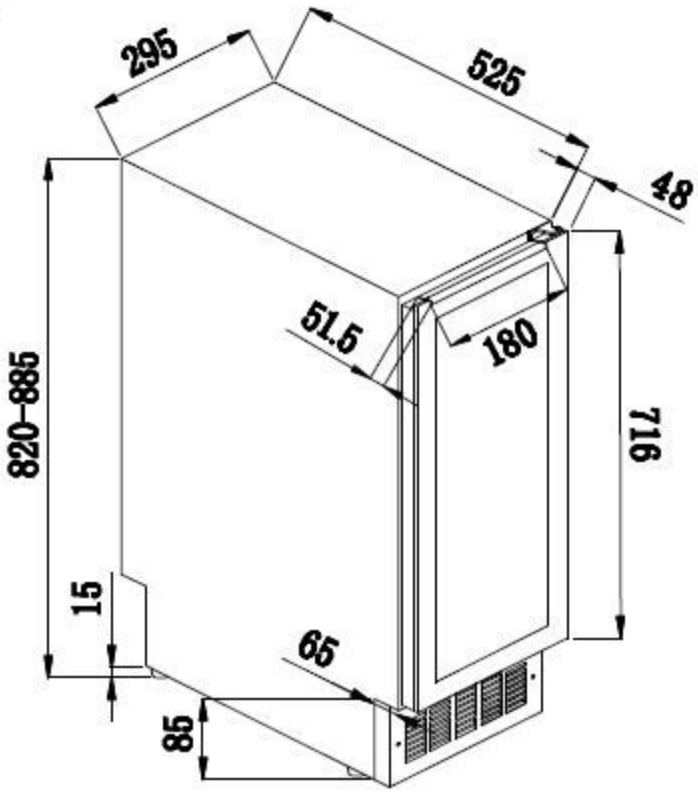
295
525
48
51.5
180
820–885
716
15
65
85